For Earth, For Life

Kubota

KUBOTA MINIGRAVEMASKINE UDEN BAGUDHÆNG

U10-3

Ultrakompakt, effektiv og brugervenlig. Øget førersikkerhed. Intet bagudhæng.

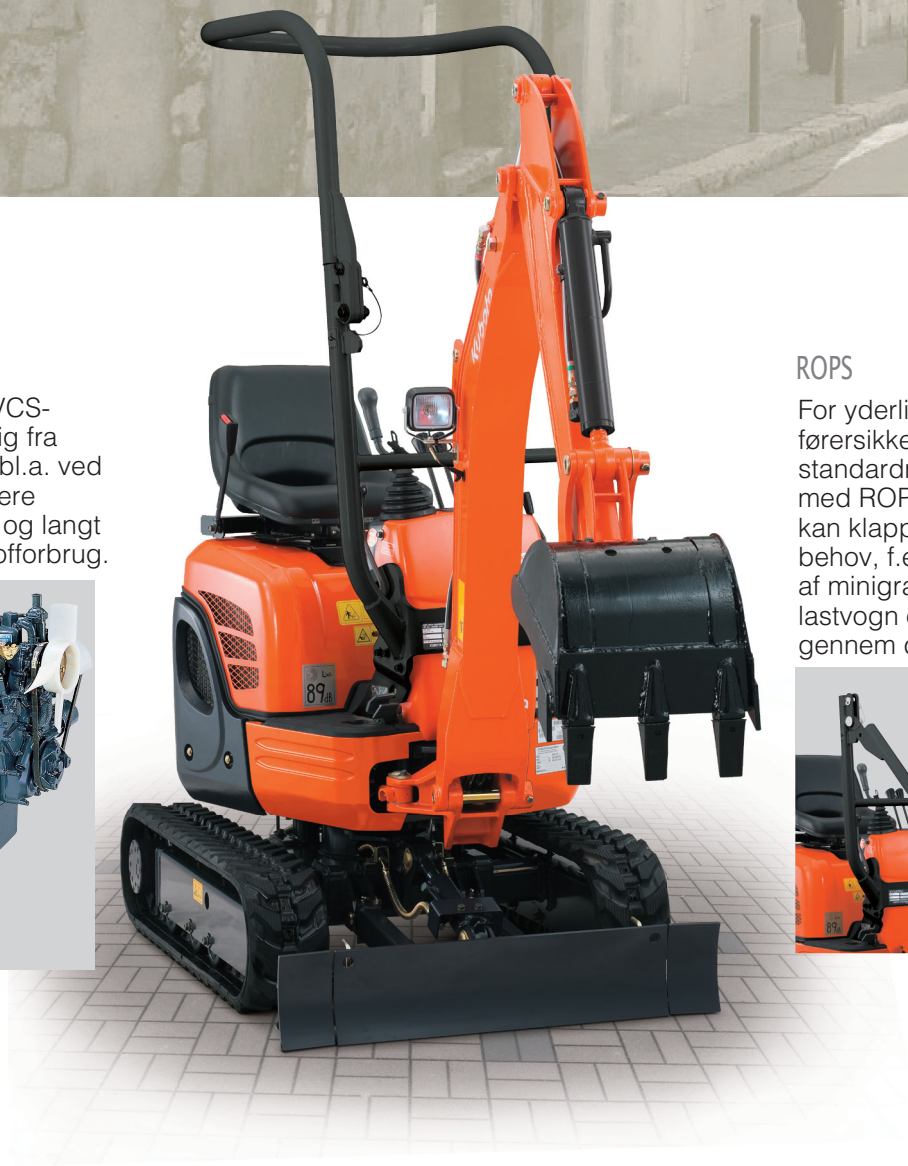

Kubota motor

Kubotas unikke miljøvenlige E-TVCS-motor adskiller sig fra andre motorer – bl.a. ved højere effekt, lavere vibrationsniveau og langt mindre brændstofforbrug.

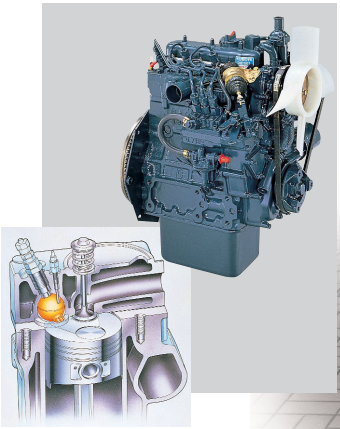

ROPS

For yderligere førersikkerhed er U10-3 nu standardmæssigt udstyret med ROPS styrtbøjle, der kan klappes ned efter behov, f.eks. ved transport af minigravemaskinen på lastvogn og ved passage gennem døråbninger.

Indstillelig sporvidde

Sporvidden reduceres til 750 mm via et enkelt betjeningsgreb. Maskinen kan derfor let komme gennem selv meget smalle åbninger og manøvrere rundt, der hvor pladsen er trang. Ved indstilling af sporvidden til det maksimale mål på 990 mm øges stabiliteten med ca. 7% i forhold til tidligere version. Dette er ensbetydende med øget sikkerhed – bl.a. når der arbejdes med hydraulikhammer og andet frontmonteret udstyr.

Justerbart dozerblad

Dozerbladet indstilles i bredden ved at fjerne bolten.

Når sporvidden indstilles til 750 mm, kan U10-3 let komme gennem de fleste åbninger og arbejde inde i bygninger.

Ingen løse slanger

Placering af hydraulikudtag for enden af bommen minimerer risikoen for, at hydraulikslangerne hænger fast i noget.

Effektivt kredsløb til gravearm

En velafbalanceret gravearm og skovl giver øget produktivitet.

Servostyring

Det nye hydrauliksystem med servofunktion letter betjeningen, giver øget kontrol over maskinen og tegner sig for en produktivitetsforbedring på ca. 8% i forhold til tidligere version.

Hydraulikudtag

Rør til hydraulikudtag er monteret på forhånd – hele vejen ud til enden af bommen. U10-3 er eneste minigravemaskine i klassen, hvor rørene er ført indvendigt i bommen, således at risikoen for skader er minimeret.

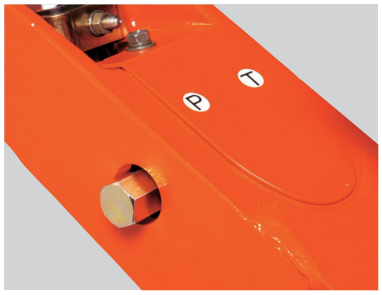

Totrins-kørepedal

Med den nye pedal bestemmer du selv farten og skifter hurtigt og bekvemt mellem de to kørehastigheder. Tryk pedalen ned, når du vil køre hurtigt, og slip den, når du vil køre langsomt. Systemet gør det mere effektivt at komme fra arbejdssted til arbejdssted.

Beskyttelse af hydraulikslanger

Hydraulikslangerne er lagt ind i bommen, hvor de er beskyttet optimalt. Bomcylinderen er placeret oven på bommen, hvor også den er godt beskyttet mod slag og stød.

KUBOTA MINIGRAVEMASKINE UDEN BAGUDHÆNG

U10-3

Løftepunkter

U10-3 har trepunktsløft, så den let kan transporteres og løftes over forhindringer.

Til og fra førerpladsen

Det er let at komme til og fra førersædet. Der er adgang fra begge sider.

Let adgang til motorrummet

Motorhjelmen kan åbnes helt, og det er let at komme til de enkelte komponenter.

Todelt slangesystem på dozer- og bomcylinder

Todelingen betyder let og hurtig udskiftning af slangerne, hvor som helst og når som helst behov opstår.

Maskine uden bagudhæng

Bagudhænget på U10-3 rager ikke ud over larvebåndet, når maskinen vender og drejer. Føreren kan derfor koncentrere sig om sit arbejde, da risikoen for skader på motorhjelmen er minimal.

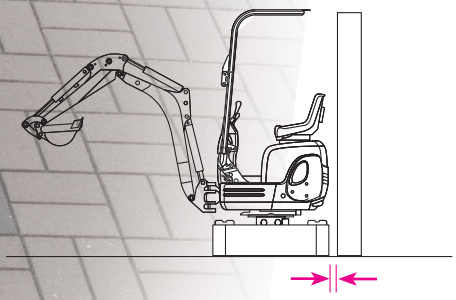

SPECIFIKATIONER

*Gummibælter

Maskinvægt (m. gummibælter)		kg	1120
Skovlkapacitet, SAE/CECE		m^3	0,024/0,020
Skovl-bredde	med sidetænder	mm	398
	uden sidetænder	mm	380
Motor	Model		D722-BH-6
	Type		Vandkølet, E-TVCS miljøvenlig dieselmotor
	Effekt ISO90249	HK ved o/min	10,2/2050
		kW ved o/min	7,4/2050
	Antal cylindre		3
	Boring × slaglængde	mm	67 × 68
	Slagvolumen	cc	719
Totallængde		mm	2980
Totalhøjde		mm	2230
Krøjehastighed		o/min	8,3
Gummibælter, bredde		mm	180
Akselafstand		mm	1010
Dozerblad (bredde × højde)		mm	750/990 × 200
Hydraulik-pumper	P1, P2		Tandhjulspumpe
	Olieflow	ℓ/min	10,5 + 10,5
	Hydrauliktryk	MPa (kgf/cm^2)	17,6 (180)
	P3		Tandhjulspumpe
	Olieflow	ℓ/min	3,1
	Hydrauliktryk	MPa (kgf/cm^2)	2,9 (30)
Maks. gravekraft på gravearm		daN (kgf)	540 (550)
Maks. brydekraft på graveskovl		daN (kgf)	1040 (1060)
Bom svingvinkel (venstre/højre)		grader	55/55
Hydraulik-olieudtag	Olieflow	ℓ/min	21,0
	Olietryk	MPa (kgf/cm^2)	180
Hydraulikolietank, kapacitet		ℓ	12,5
Brændstoftank, kapacitet		ℓ	12,0
Kørehastighed (lav/høj)		km/h	2,0/4,0
Jordtryk		kPa (kgf/cm^2)	25,3 (0,26)
Frihøjde		mm	140

DIMENSIONER

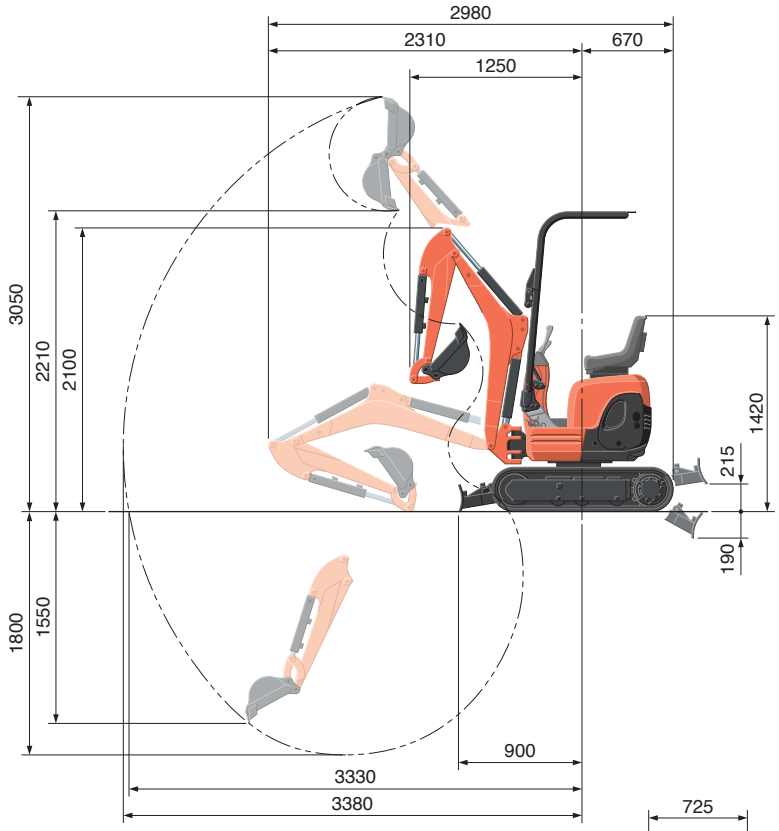

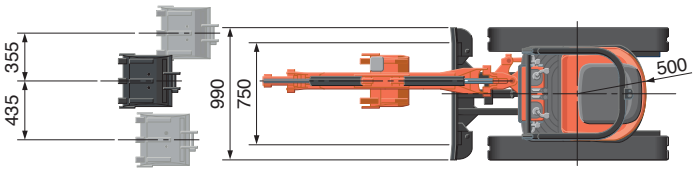

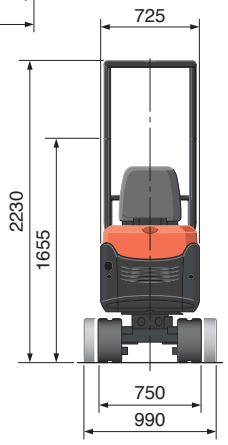

Enhed : mm

LØFTEKAPACITET

daN (ton)

Løftehøjde	Løfteradius (1,5m)			Løfteradius (2m)			Løfteradius (max.)		
	Over forenden		Over siden	Over forenden		Over siden	Over forenden		Over siden
	Skovl nede	Skovl oppe		Skovl nede	Skovl oppe		Skovl nede	Skovl oppe	
2,0 m	-	-	-	170 (0,17)	170 (0,17)	150 (0,15)	-	-	-
1,0 m	290 (0,29)	260 (0,26)	220 (0,22)	220 (0,22)	160 (0,16)	140 (0,14)	-	-	-
0,5 m	410 (0,42)	230 (0,24)	190 (0,20)	250 (0,26)	150 (0,16)	130 (0,13)	140 (0,14)	90 (0,09)	70 (0,08)
0 m	380 (0,39)	220 (0,22)	180 (0,19)	250 (0,25)	150 (0,15)	120 (0,13)	-	-	-
-1,0 m	240 (0,25)	220 (0,22)	180 (0,19)	160 (0,17)	140 (0,15)	120 (0,12)	-	-	-

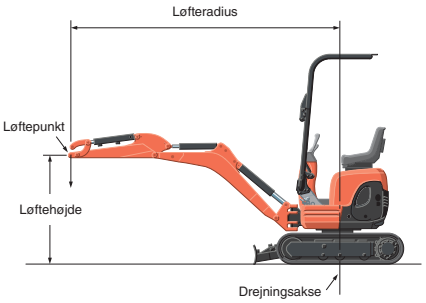

Obs !
* Løftekapaciteten (i.h.t. ISO 10567), er max. 75% af maskinens vippebelastning eller max. 87% af maskinens hydrauliske løftekapacitet.
* Skovl, krog, ophængning og andet løftetilbehør er alt sammen inkluderet ved måling af løftekapaciteten.

* Arbejdsområdet er med Kubotas standardskovl uden hurtigskifte.
* Specifikationerne kan ændres uden forudgående varsel.